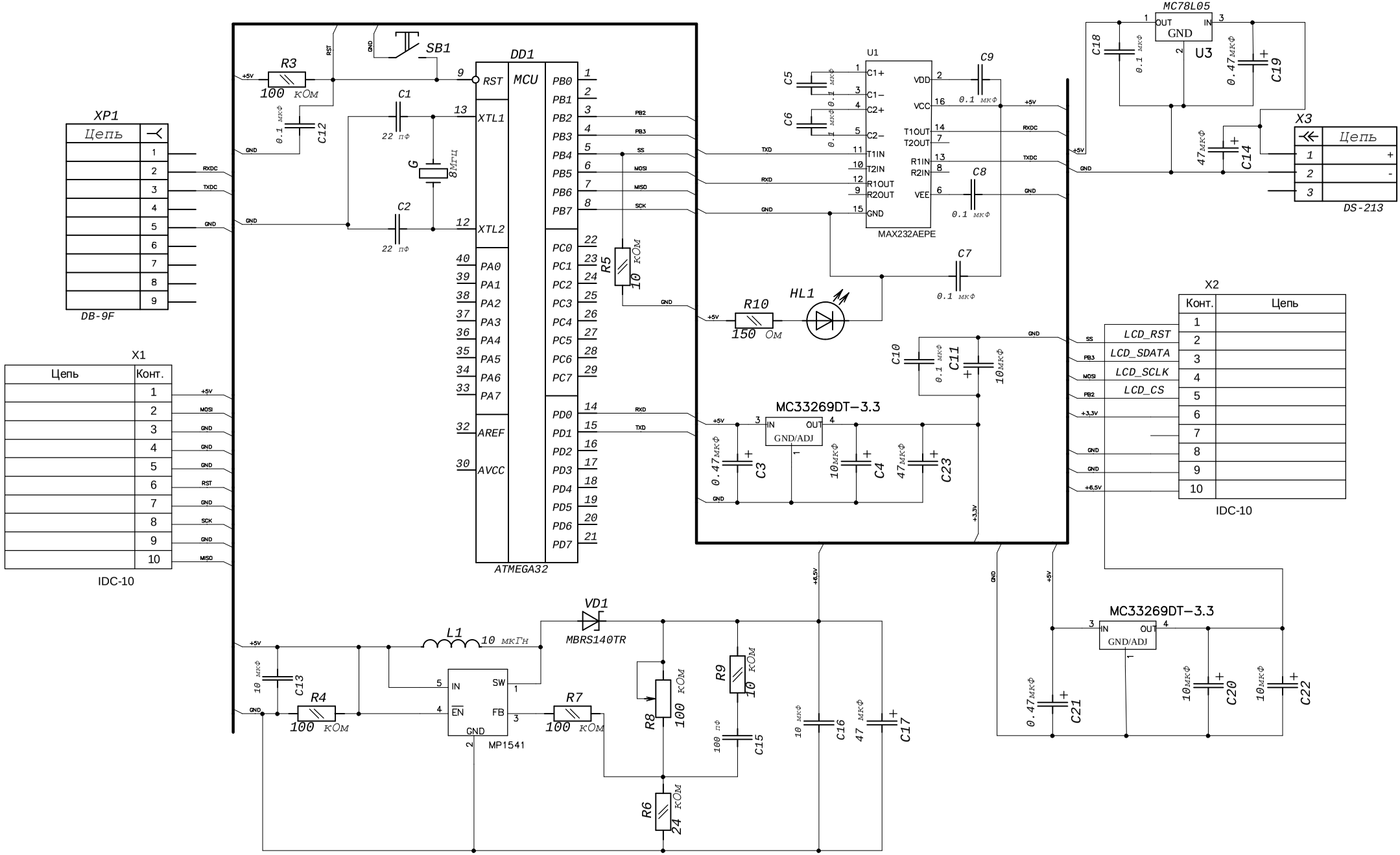
XP1
Цепь
DB-9F
X1
Цепь
Конт.
IDC-10
DD1
MCU
ATMEGA32
RST
XTL1
XTL2
PA0
PA1
PA2
PA3
PA4
PA5
PA6
PA7
AREF
AVCC
PB0
PB1
PB2
PB3
PB4
PB5
PB6
PB7
PC0
PC1
PC2
PC3
PC4
PC5
PC6
PC7
PD0
PD1
PD2
PD3
PD4
PD5
PD6
PD7
SB1
R3
100 кОм
C1
22 пФ
C2
22 пФ
G
8МГц
C12
0.1 мкФ
R5
10 кОм
U1
MAX232AEPE
C1+
C1−
C2+
C2−
T1IN
T2IN
R1OUT
R2OUT
VDD
VCC
T1OUT
T2OUT
R1IN
R2IN
VEE
GND
C5
C6
C7
C8
C9
R10
150 Ом
HL1
C10
C11
10мкФ
MC33269DT−3.3
IN
OUT
GND/ADJ
C3
C4
C23
MC78L05
U3
C18
C19
C14
X3
Цепь
DS-213
X2
Конт.
Цепь
LCD_RST
LCD_SDATA
LCD_SCLK
LCD_CS
IDC-10
VD1
MBRS140TR
L1
10 мкГн
C13
R4
100 кОм
MP1541
EN
SW
FB
R7
100 кОм
R8
100 кОм
R9
10 кОм
C15
R6
24 кОм
C16
C17
C20
C21
C22